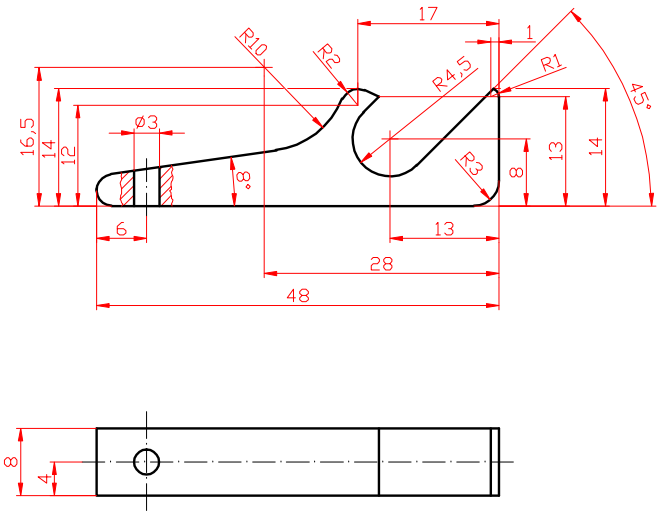

				Přesnost	Měřítko			
				Tolerování	Polotovar			
Změna	Datum	Index	Podpisy	Promítání	Číslo konstrukce	kg	Hrubá konstrukce	kg
Měřítko 2:1		Navrhl		SOŠT UHERSKÉ HRADIŠTĚ				
		Kreslil	Janíčková					
		Technol.		Název	LAHVOVÝ OTVÍRÁK			
Č. sestavy		Normalis.						
Starý výkr.		Schválil		Číslo výkresu	TAUH - 2009 - 00-01			
Nový výkr.		Datum	28.9.2009					